HORIBA Scientific

SD-OCT分光器

SD-OCT Spectrometer

■ 高効率・低偏光依存

■ 高分解能

■ 低迷光

※迷光レベルは検出器素子にも依存します。

■ ターゲットアプリケーションに準じた独自のカスタム品供給

- カスタマイズ対応（OEM可）
- 高いSN比およびコンパクト設計
- 干渉モジュールと組み合わせ可能

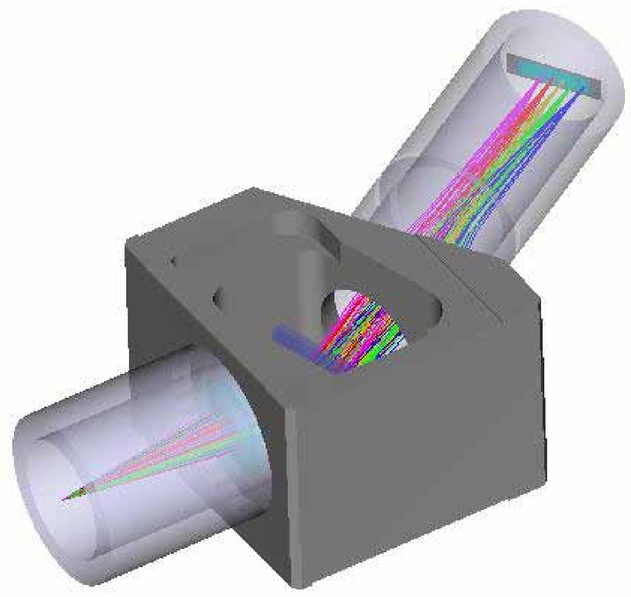

■ 仕様例

	高分解能OCT用	高侵達OCT用
波長範囲	760 - 950nm	800 - 900nm
波長分散	11.5 nm/mm	5.6 nm/mm
波長分解能	0.3nm	0.1nm
NA	0.13	0.13

■ スペクトルサンプル(Arランプ)

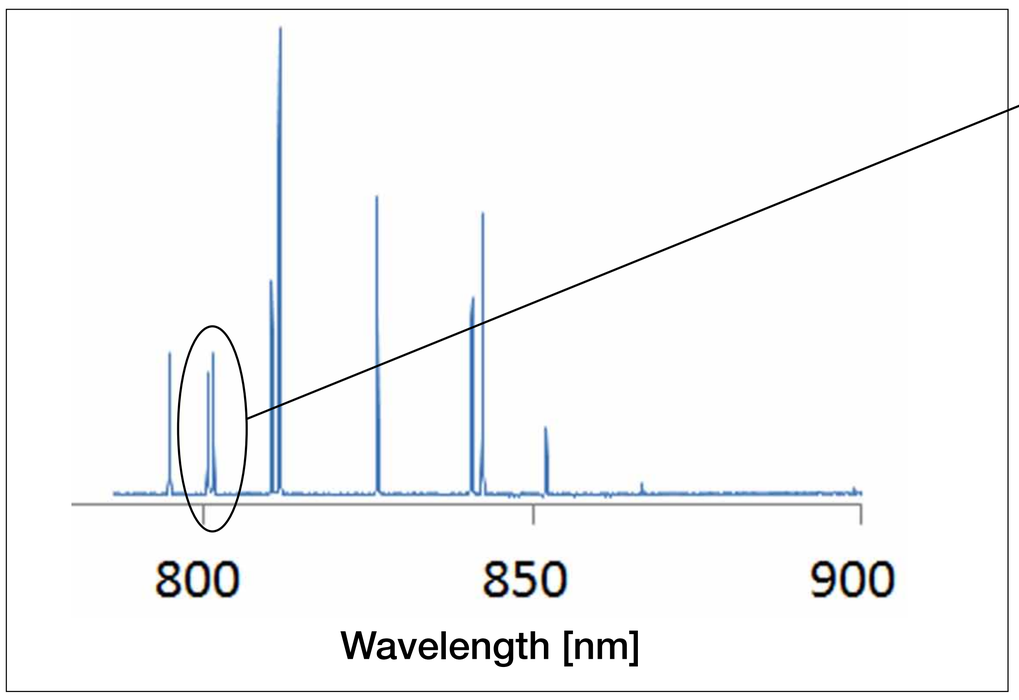

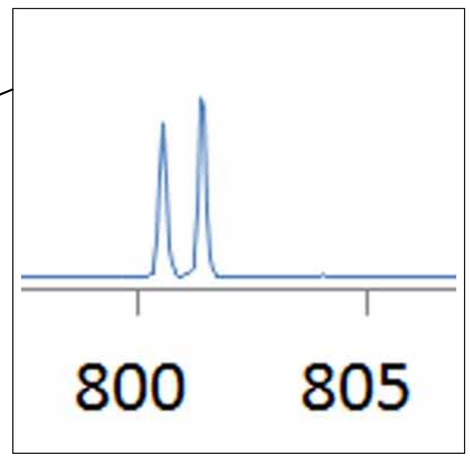

Ar ランプの隣接する輝線
(800.62, 801.48nm)

OCTの計測性能を最大限に引き出す分光器設計