HORIBA
Process & Environmental

NEW

濁度・色度・残留塩素計
HU-200M-CR

浄水場での測定精度をそのままに、配水池、ポンプ場へ

TURB COLOR RC

特長

連続同時測定

毎日の水質検査が必要な 3 項目※を同時測定。
※ 濁度、色度、残留塩素の 3 項目は毎日の水質測定が水道法によって定められています。

運営管理費を大幅低減

メーカー作業による部品交換や保守点検が不要。前面からのメンテナンス性も良好。

センサ分離型

浄水場で実績のある各センサを分離して内蔵することにより、安定した測定を実現。

Modbus 対応※

※ Modbus は Schneider Automation Inc. の登録商標です。

各種計測機器情報、自己診断等を遠隔で確認可能。

各センサ

○残留塩素センサ：モーター停止検知・自動復帰機能
○色度センサ　　：メンテナンスし易い前方開放のセル構造 特許 第 5859414 号

トータルラインアップ

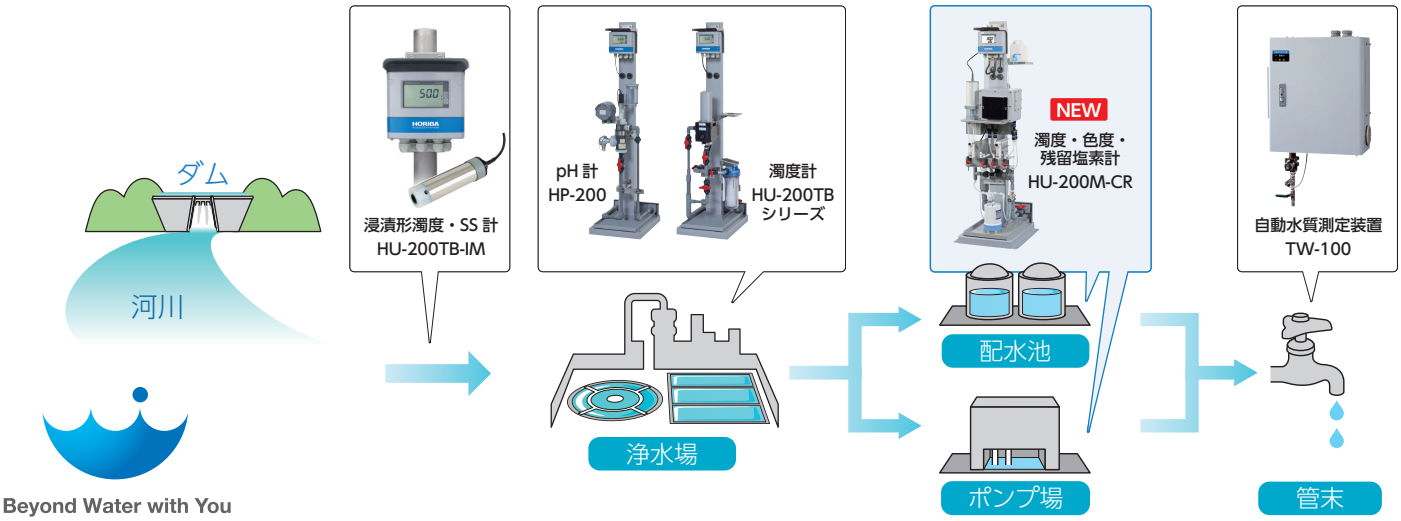

Beyond Water with You

■ 仕様

製品名	上水用水質計(濁度・色度・残留塩素計)		
型式	HU-200M-CR　上水用水質計[変換器 センサ分離型]		
接続可能センサ形式	CI-20-C-T10(濁色度計)　RA-30-NC(残留塩素計)		
測定範囲	色度		0～100度(表示範囲：0～110度)
	濁度	カオリン	0～50度・mg/L(表示範囲：0～110度・mg/L)
		ホルマジン	0～50度(表示範囲：0～110度)
		PSL	0～50度(表示範囲：0～110度)
	残留塩素		0～3mg/L(表示範囲：0～5mg/L)
	温度		0～50℃(表示範囲：−10～110℃)
性能	色度	繰り返し性	読み値の±3%以内、または±0.05度以内のいずれか大きい値
		直線性	スパン校正値の中間点の偏差が校正値読み値の±2%以内、または±0.05度以内のいずれか大きい値
	濁度	繰り返し性	読み値の±4%以内、または±0.05度以内のいずれか大きい値
		直線性	スパン校正値の中間点の偏差が校正値読み値の±2%以内、または±0.05度以内のいずれか大きい値
	残留塩素	繰り返し性	±0.05mg/L以内(等価入力にて)
		直線性	±0.05mg/L以内(等価入力にて)
	温度	繰り返し性	±0.5℃以内(等価入力にて)
		直線性	±0.5℃以内(等価入力にて)
伝送出力	出力点数		3点(各伝送出力のマイナス端子は内部で接続されており、同電位)
	出力形態		DC4～20mA　入出力絶縁計
	負荷抵抗		最大 900Ω
接点出力	出力点数		4点　無電圧接点出力
自己診断	校正エラー、温度センサ断線(RA-30のみ)、各種変換器異常		
通信機能	方式		RS-485
	信号形態		2線式、入出力絶縁計(ただし、伝送出力とは非絶縁)
動作温度範囲	−20～55℃		
動作湿度範囲	相対湿度5～90%(結露しないこと)		
保存温度	−20～65℃		
電源	AC 100V 仕様	定格電源電圧	AC 100V　50/60 Hz
		消費電力(50Hz)	最大110 VA(ゼロ校正用電磁弁作動時は最大160 VA)
		消費電力(60Hz)	最大80 VA(ゼロ校正用電磁弁作動時は最大130 VA)
	AC 200V 仕様	定格電源電圧	AC 200V　50/60 Hz
		消費電力(50Hz)	最大110 VA(ゼロ校正用電磁弁作動時は最大160 VA)
		消費電力(60Hz)	最大85 VA(ゼロ校正用電磁弁作動時は最大135 VA)
外形寸法	460(W)×1500(H)×500(D) mm		
質量	約50kg(変換器、センサ、周辺機器含む)		

■ 外形寸法図

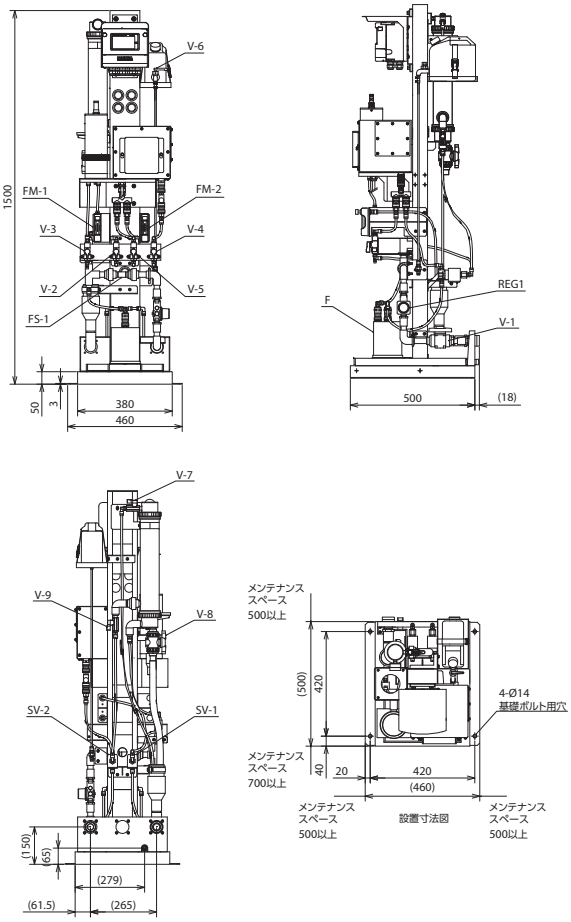

IMS　HORIBAグループでは、品質ISO9001・環境ISO14001・労働安全衛生ISO45001を統合したマネジメントシステム（IMS:JQA-IG001）を運用しています。
さらに事業継続マネジメントISO22301を加え、有事の際にも安定した製品・サービスを提供できるシステムに進化しました。

⚠ 正しく安全にお使いいただくために、ご使用前に必ず取扱説明書をお読みください。

●このカタログの記載内容については、改良のために仕様・外観等、予告なく変更することがあります。●このカタログの製品詳細については別途ご相談ください。
●このカタログと実際の商品の色とは、印刷の関係で多少異なる場合もあります。●このカタログに記載されている内容の一部または全部を無断転載することは禁止されています。
●このカタログに記載されている製品は日本国内仕様です。海外仕様については別途ご相談ください。●このカタログで使用されている製品画面は、はめ込み合成です。
●このカタログに記載されている各社の社名、製品名およびサービス名は、各社の商標または登録商標です。

〈製造・販売元〉

株式会社 堀場アドバンスドテクノ

〒601-8306 京都市南区吉祥院宮の西町31番地　075-321-7184
http://www.horiba-adt.jp

東　北 022-776-8253	東　京 03-6206-4751	名古屋 052-937-0812	
大　阪 06-6390-8211	四　国 087-867-4841	広　島 082-281-2001	九　州 092-292-3595

〈販売元〉

株式会社 堀場製作所

〒601-8510 京都市南区吉祥院宮の東町2番地　075-313-8121
http://www.horiba.co.jp

東　北 022-776-8251	東　京 03-6206-4721	名古屋 052-936-5781	
大　阪 06-6390-8011	四　国 087-867-4800	広　島 082-288-4433	九　州 092-292-3593

〈サービス〉

株式会社 堀場テクノサービス

本社／京都　〒601-8305 京都市南区吉祥院宮の東町2番地　075-313-8125

北海道 011-207-1801	埼　玉 048-298-6871	名古屋 052-705-0711	四　国 087-867-4821
東　北 022-776-8252	東　京 03-6206-4750	北　陸 076-422-6112	広　島 082-283-3378
福　島 024-925-9311	西東京 042-322-3211	三　重 059-340-6061	山　口 0834-61-1080
栃　木 028-634-6098	横　浜 045-478-7018	京　都 075-313-8125	九　州 092-292-3597
千　葉 0436-24-3914	富　士 0545-33-3152	大　阪 06-6150-3661	大　分 097-551-3982
鹿　島 0299-91-0808	浜　松 053-464-1339	兵　庫 079-284-8320	熊　本 096-279-2985
つくば 029-863-7311	東　海 0565-37-3510	岡　山 086-448-9760	

●製品の技術的なご相談をお受けします。　カスタマーサポートセンター
フリーダイヤル **0120-37-6045**
受付時間/9:00～12:00、13:00～17:00
【祝祭日を除く月曜日～金曜日】
※携帯電話・PHSからでもご利用可能です。
※一部のIP電話からご利用できない場合がございます。

カタログNo. HAJ-T0259B

Printed in Japan 2008SK12